Mercedes-Maybach S 650 GUARD VR10

Im Kundenauftrag Exposé: 01 291 26153

since 1991

ALPa - G.A.T.T. International

Werksgepanzerte Sonderschutzfahrzeuge - Factory Armoured Vehicles

Mercedes-Maybach S 650 GUARD - Exposé.

Die ästhetische Linienführung unterstreicht den dynamischen, kraftvollen Charakter, während das markante Frontdesign den Führungsanspruch Ihres Mercedes-Maybach S 650 GUARD verdeutlicht. Exklusivität und Perfektion, Souveränität und Eleganz verbinden sich auf stilvolle Art und Weise. Der verlängerte Radstand verleiht Ihrem Mercedes-Maybach S 650 GUARD Größe und das einzigartige Sonderschutzkonzept besticht durch die exklusive Qualität und das repräsentative Erscheinungsbild.

Der Mercedes-Maybach S 650 GUARD ist **wie** ein Neufahrzeug. Das im Exposé angebotene Fahrzeug kann **nach Absprache** begutachtet werden.

Sichern Sie sich Ihre Chance, eines der letzten verfügbaren Fahrzeuge seiner Art zu erwerben.

Fahrzeug Informationen.

- Model: Mercedes-Maybach S 650 GUARD VR10
- Zustand: Neuwertig
- Laufleistung: ca. 200 km
- Erstzulassung: 12/21
- Zylinder: V12
- Hubraum: 5.980 cm³
- Nennleistung: 390 kW (530 PS)
- Drehmoment: 830 Nm bei 1.900-4.000 rpm
- GUARD-Codes (z.B.):
  - Z07 Höchstschutzpaket
  - Z11 Z14 Fensterheber bei Sonderschutz
  - Z17 Frontscheibe beheizt
  - Z21 Feuerlöschanlage
  - Z22 Gefährdetenalarmsystem (GAS)
  - Z25 Notfall-Frischluft-System
  - Z60 Schalter für Kofferraumdeckel Notöffnung

Deutscher Listenpreis ohne MwSt.: 557.815,00€

since 1991
ALPa - G.A.T.T. International
Werksgepanzerte Sonderschutzfahrzeuge - Factory Armoured Vehicles

since 1991
ALPa - G.A.T.T. International
Werksgepanzerte Sonderschutzfahrzeuge - Factory Armoured Vehicles

since 1991
ALPa - G.A.T.T. International
Werksgepanzerte Sonderschutzfahrzeuge - Factory Armoured Vehicles

since 1991
ALPa - G.A.T.T. International
Werksgepanzerte Sonderschutzfahrzeuge - Factory Armoured Vehicles

Dimension - Mercedes-Maybach S 650 GUARD.

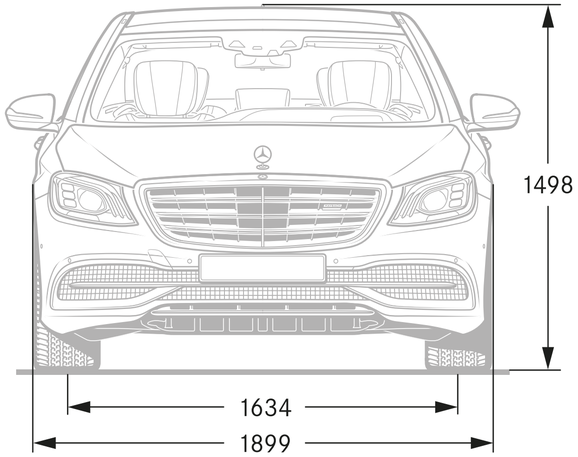

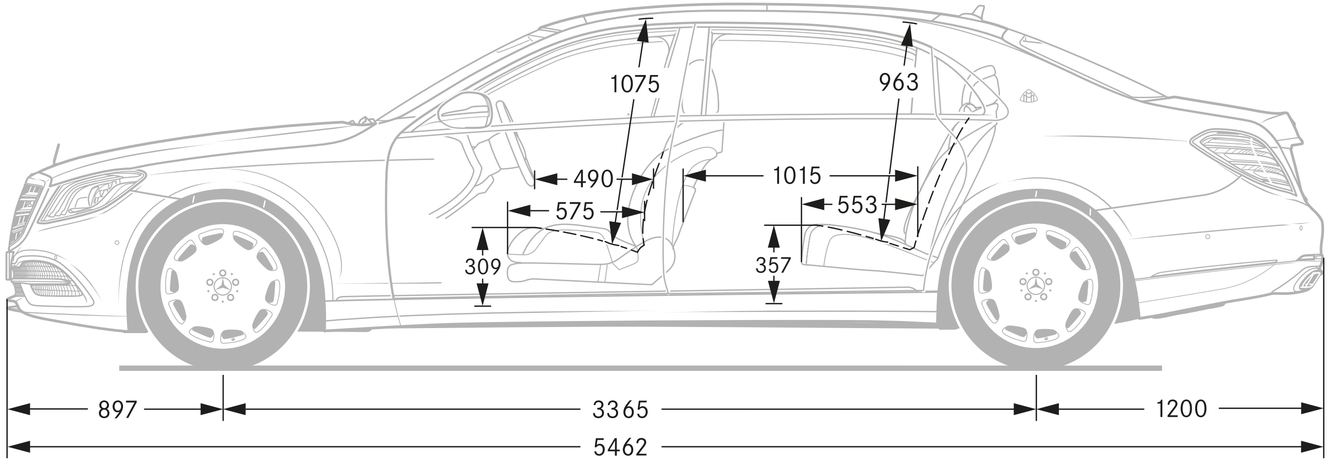

Alle Angaben in Millimetern. Die abgebildeten Maße sind Mittelwerte. Sie gelten für Fahrzeuge in Grundausstattung und in unbelastetem Zustand.

Technische Daten - Mercedes-Maybach S 650 GUARD.

Mercedes-Maybach S 650 GUARD.

Schutzklasse BRV 2009, Fassung 2	VR10
Zylinderzahl/EU-Norm	V12
Gesamthubraum in cm³	5.980
Nennleistung[1] in kW bei 1/min	390/4.900 – 5.300
Nenndrehmoment in Nm bei 1/min	830/1.900 – 4.000
Kraftstoffverbrauch in Liter/100 km, CO_2 -Emissionen (g/km)[2]	
Insgesamt	13,2 (309)
Zulässiges Gesamtgewicht	4.870
Leergewicht (EG, inkl. Fahrer [75 kg] + Tank 90 % voll)	4.350
Zuladung EG	520
Beschleunigung von 0 auf 100 km/h in s	7,9
Höchstgeschwindigkeit in km/h	190[3]
Kofferraumvolumen (ca. Liter)	361
Tankinhalt/Reserve (Liter)	80/8
Bereifung	PAX 255 – 720 R490 119T
Sitzplätze	4

[1] Angaben nach Richtlinie 80/1269/EWG in der gegenwärtig geltenden Fassung.
[2] Die angegebenen Werte wurden nach dem vorgeschriebenen Messverfahren (Richtlinie 80/1268/EWG in der jeweils gegenwärtig geltenden Fassung) ermittelt.
Die Angaben beziehen sich nicht auf ein einzelnes Fahrzeug und sind nicht Bestandteil des Angebots, sondern dienen allein Vergleichszwecken zwischen den verschiedenen Fahrzeugtypen.
[3] Elektronisch abgeregelt.
Bitte beachten Sie, dass auch nach dem aktuellen Stand von Wissenschaft und Technik der vollständige Schutz der Passagiere nicht unter allen Umständen gewährt werden kann.